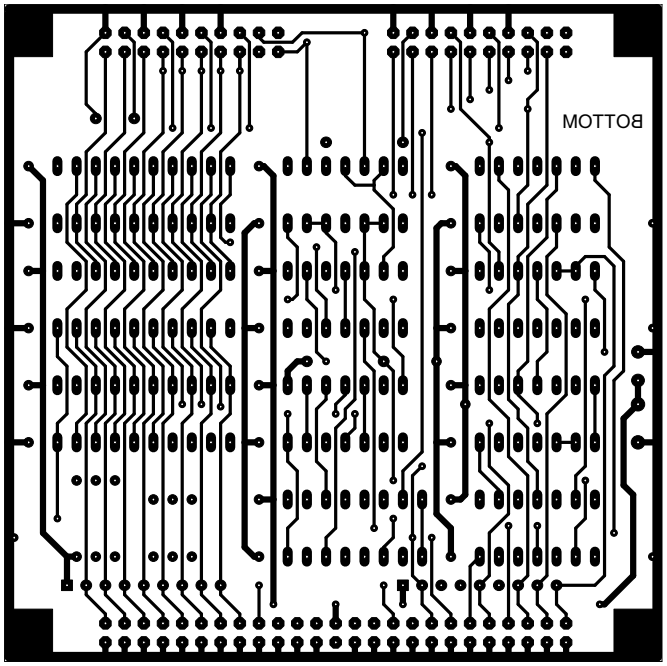
BOTTOM